防球ネット　SK－1型　H＝4,000

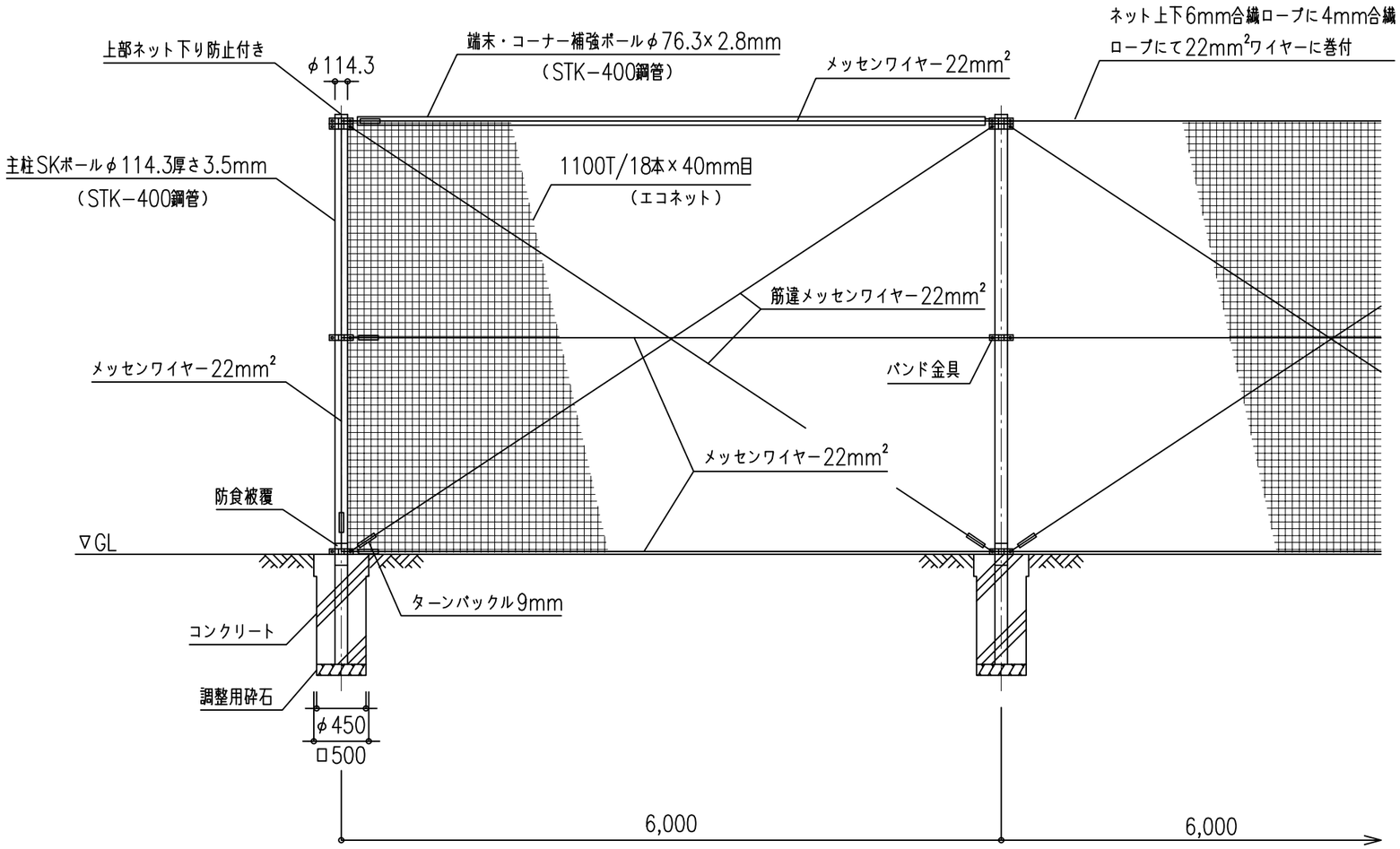

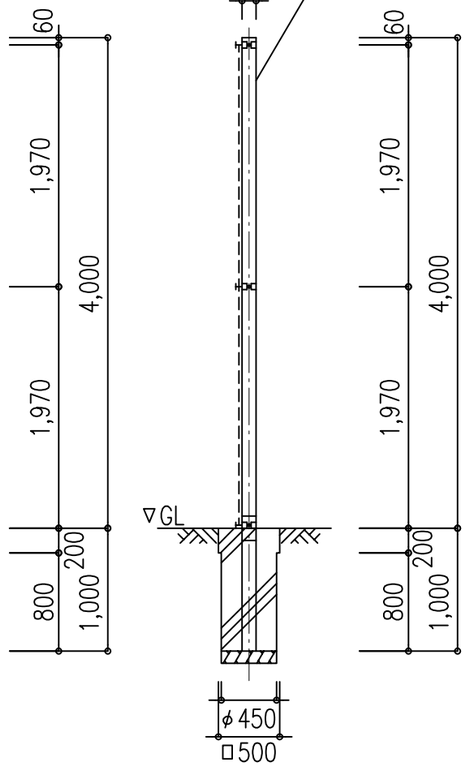

仕様について

・主柱，端末ポール，バンド金具，ボルトは溶融亜鉛めっき仕上げとする

・主柱ポール基礎部（GL）は金属系防食被覆とする

・上部（補強ポール・ネット）下り防止金具付きとする

・ネット仕様はエコネット1100T/18本×40mm目とする

特記

・構造計算書，材料承認願いを提出後施工のこと

設計条件

・速度圧　$q=0.6EVo^2$（N/m^2）　・地表面粗度区分Ⅲ　・基準風速34m/s　・基礎　普通土質　[B] を選定

尺度	設計	製図	検図	承認	図面名称
A3 1:50					防球ネットSK-1型　標準図 H＝4　めっき仕上げ
日付 2018/1/20　修正					
SKK 山陽建工株式会社					図番 SK1-4-010