バックネット　SK−BN−T（天井ネット付）　H＝8,000

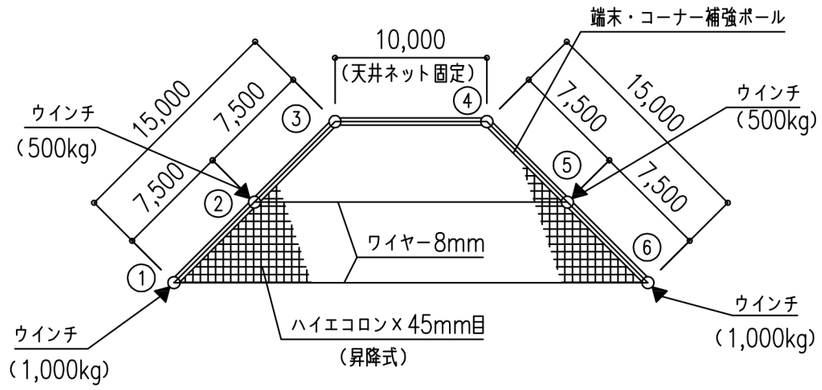

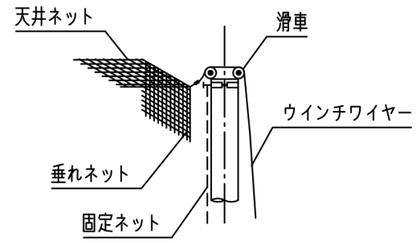

上部詳細図

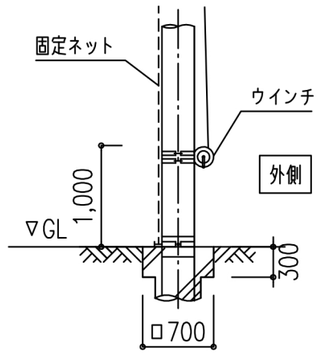

下部詳細図

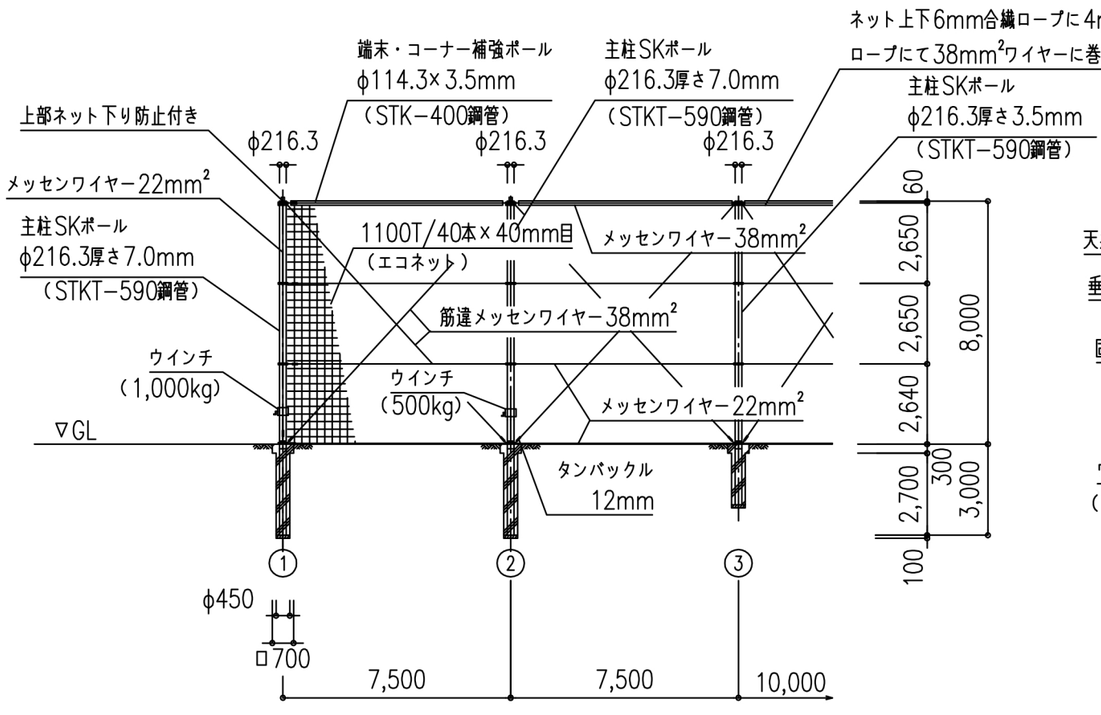

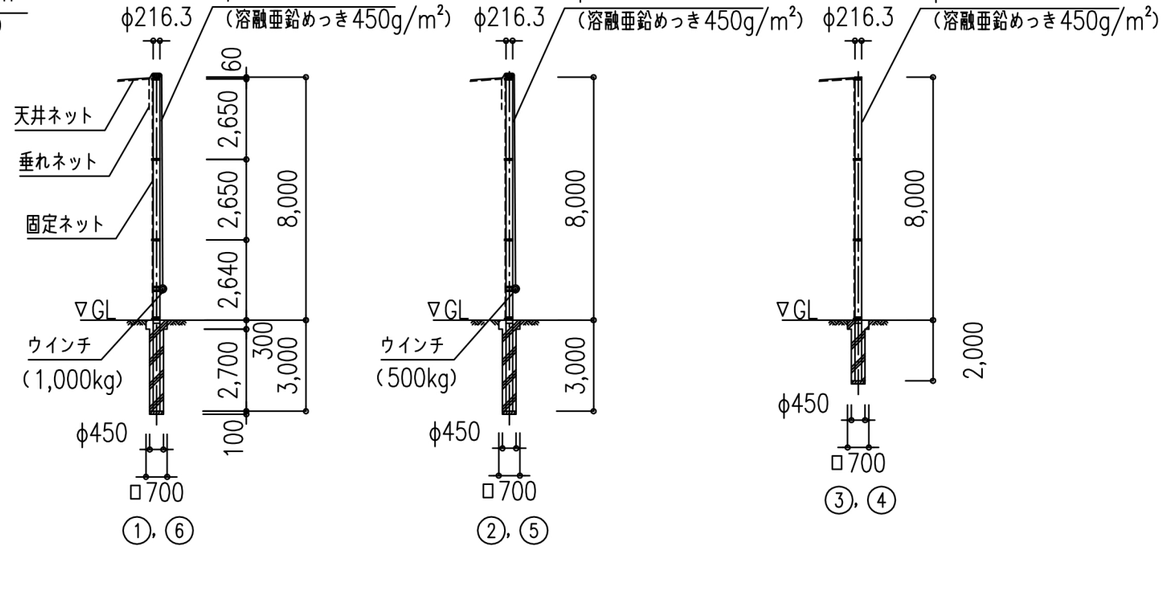

仕様について

- 主柱．端末ポール．バンド金具．ボルトは溶融亜鉛めっき仕上げとする
- 主柱ポール基礎部（GL）は金属系防食被覆とする
- 上部（補強ポール・ネット）下り防止金具付きとする
- ネット仕様はエコネット1100T/40本×40mm目とする
- 天井ネット仕様はハイエコロン×45mm目とする

特記

- 構造計算書．材料承認願いを提出後施工のこと

設計条件

- 速度圧　$q=0.6EVo^2$　(N/m^2)
- 地表面粗度区分Ⅲ　　・基礎　普通土質　[B]　を選定